MODIFICATIONS			
IND.	DESCRIPTION	DATE	SIGNAT.

NOTES

A ET B, DIMENSIONS DE CABINE
C ET D, DIMENSIONS LIBRES DE GAINE
F= FOSSE
R= COURSE
Hu= HAUTEUR SOUS DALLE
LG= LONGUEUR DE GUIDES
LT= LONGUEUR DE LA CANALISATION

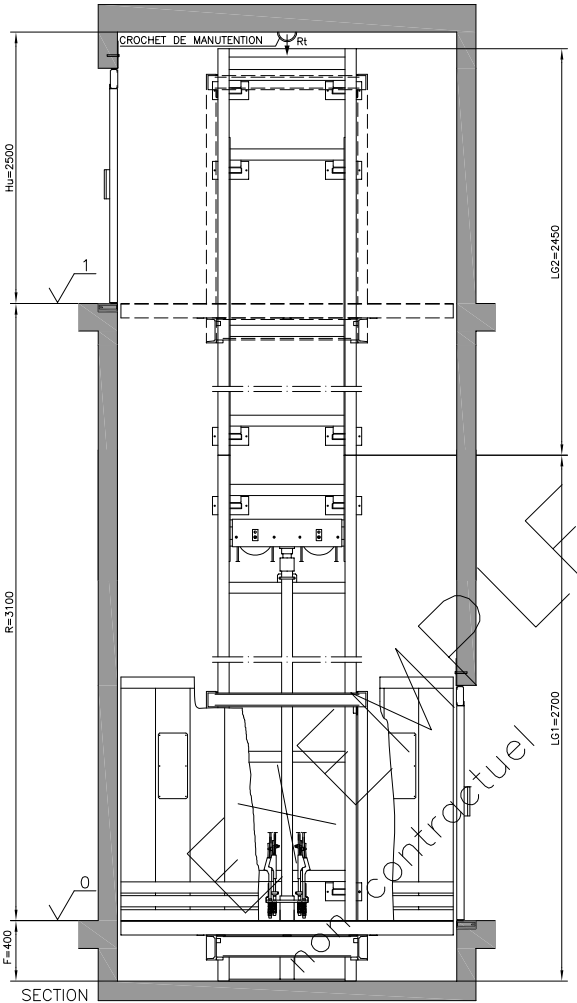

SECTION
SANS ÉCHELLE

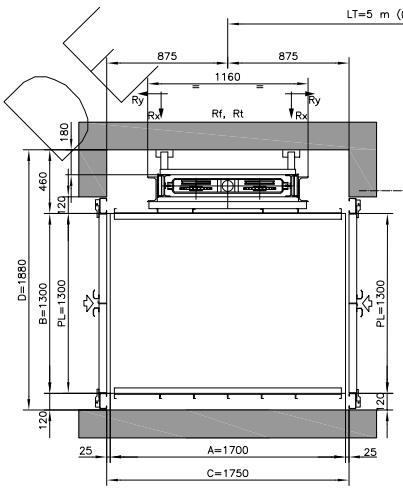

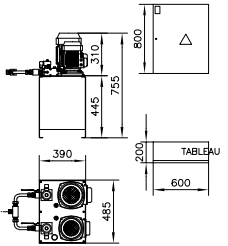

LOCAL MACHINERIE

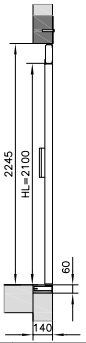

Rx	7,6 kN
Ry	4,3 kN
Rf	62,5 kN
Rt	10,0 kN

CARACTÉRISTIQUES GÉNÉRALES	
CHARGE UTILE	1000 kg
COURSE	3100 mm
Ne. D'ARRÊTS	2
VITESSE	0,15 m/s
CARACTÉRISTIQUES EQUIPE H.	
CYLINDRE	1 x Ø70x5R
DEBIT	12-5 l/min
PUISSANCE	2,2-1,1 kW
PRES. MAX.	83 bar
PRES. MIN.	32 bar
RÉSERVOIR	50 l
CARACTÉRISTIQUES ELECTRIQ.	
TENSION	400V 3/N~50Hz
C NOMINAL	10 A
DÉMARRAGE	Direct
C DÉMARRAGE	39 A

INSTALLATION EN GAINE
MACONNEE

ÉCHELLE:		DATE	SIGNATURE	
1/20 S/E	DESSINE			HIDRAL FRANCE
	REVISER			
	APPROUVÉ			
DIM. mm. EUROP.	TITRE: PLAN D'INSTALLATION ELEVATEUR MC ACCOMPAGNE EHM-1500			REF. EHM-1500 EHM-1500

EXEMPLE DE PLAN
non contractuel